Название компании:
Разработано:
Телефон:

Дата: 05.08.2019
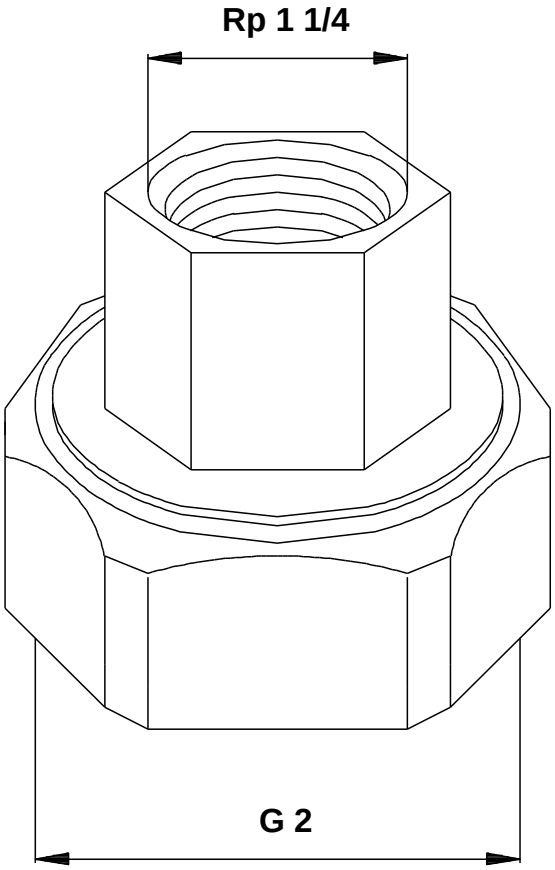
Описание	Значение
Общие сведения:	
Наименование продукта:	Набор фитингов
№ продукта:	509922
EAN код:	5708601049989
Материалы:	
Материал:	Чугун
Монтаж:	
Трубное соединение:	G 2 / Rp 1 1/4
Допустимое давление:	PN 10
Другое:	
Разработан для:	ALPHA 32-40,60, TP(E) 32, UPE, MAGNA, UP 32